BTG
ISRAEL

קל יותר | מבודד יותר | חזק יותר

BETONG

חברת ביטונג הכל לבניה בע"מ היא היבואנית והמשווקת הרשמית והבלעדית בישראל של חברת BETONG.

חברת BETONG לבנייה וסחר נוצרה ע"י איחוד של ארבע חברות מתחום הבנייה בטורקיה. החלה לייצר בשנת 2014 באזור התעשייה המאורגנת בחבל אוסמאניה על שטח של מאה דונם, מתוכם 20 דונם שטח מקורה. החברה הוקמה ע"י עמותות גרמניות וטורקיות שביכולתן לייצר 460,000 מ"ק של בלוקים בשנה באמצעות הטכנולוגיה החדישה ביותר.

חברתנו מייצרת בלוקים שטוחים, בלוקים שקע תקע, לוחות בידוד תרמי (איזולציה), מילוי תקרות, לנטלים ודבק לבניית בלוקים.

BTG GAZBETON | BTG ISRAEL חברת ביטונג הכל לבניה בע"מ

BTG גזבטון הינו בלוק חסכוני, איכותי, קל ונוח ומהיר לעבודה, בעל יכולת בידוד תרמי ואקוסטי ברמה גבוהה במיוחד, עמיד בפני אש ורעידות אדמה, ועל כן מועדף בבניית מבנים רבי קומות ובעלי קומה אחת. מכיוון שהשימוש בו מפחית את משקל הבניין, עלות הבנייה באמצעותו יורדת. מיוצר ונמצא בשימוש נרחב ברחבי העולם.

BTG גזבטון מורכב מחומרים טבעיים, אינו מכיל חומרים רדיואקטיביים או טוקסין, מיוצר ללא שימוש באדמה חקלאית, ידידותי לסביבה ואינו מזהם במהלך ייצורו והשימוש בו.

בידוד תרמי גבוה

מאפשר בידוד תרמי גבוה יותר מיתר חומרי הבניין הקלאסיים כי 84% מנפחו מורכב מאוויר יבש. BTG גזבטון בעל יכולת בידוד הגבוהה מיתר החומרים הקיימים. קירות שעשויים מבלוקים, אבן, בטון כולם אינם מאפשרים פעולת בידוד זו כפי שעושה BTG גזבטון לבדו, אלא בהוספת חומרים ועלויות נוספות.

חוסך באנרגיה

חיסכון גבוה באנרגיה הוא אחד ממאפייני BTG GAZBETON. מבנהו הסלולרי (מבנה התאים שלו) מאפשר בידוד תרמי טוב יותר מהרבה חומרי בנייה קלאסיים. המבנים הנבנים ב- BTG גזבטון נהנים מבידוד תרמי במשך כל ארבע העונות.

עמיד בפני אש

BTG גזבטון בעל עמידות גבוהה בפני אש. הוא מסווג לקבוצה A1 של חומרים שאינם דליקים, ועמיד בפני חום של עד 1,200 מעלות צלזיוס. ניתן להשתמש בקיר להגנה מפני אש. המספק הגנה לנפש ולרכוש מכיוון שאינו מאפשר מעבר האש ממקום למקום, ואינו פולט גזים רעילים במהלך השריפה.

עמידות בפני רעידות אדמה

BTG גזבטון מצטיין במשקל נמוך בד בבד עם חוזק. משקלו הקליל מסייע בהפחתה במשקל הבניין ובכך מאפשר הגנה ניכרת מפני רעידות אדמה.

חסכוני

BTG גזבטון חסכוני בצריכת ברזל ובטון ומפחית את המשקל העודף בבניינים מכיוון שהוא חומר קליל יותר משאר חומרי הבנייה, ואינו מוסיף עומסים כמו שאר חומרי הבנייה.

בידוד אקוסטי

BTG גזבטון מספק בידוד אקוסטי מצוין הודות לבנייתו הנקבובית אשר סופגת קולות ורעשים.

חוזק

הטכנולוגיה שבה מופק BTG גזבטון דורשת ייצור ברמות שונות של התנגדות, מה שמונע סדקים בקירות כתוצאה מהתכווצות לנוכח העדר שינוי בנפחו.

ידידותי לסביבה

BTG גזבטון מיוצר מחומרים אורגניים. לצד היותו חסכוני בצריכת אנרגיה לחימום ולקירור, BTG גזבטון מספק גם אנרגיה תוך כדי הייצור, ובכך מפחית את פליטת CO_2. הוא גם מסייע לעמידות בפני שינויי אקלים.

קל לעיבוד

BTG גזבטון ניתן לחיתוך במסור, הוא קל לעיבוד וזניח בפחת. ניתן לחרוץ בו תעלות לחשמל, אינסטלציה וכו'.

בעל מידות מילימטריות

הודות לטכנולוגיה החדישה המשולבת בייצורו, BTG גזבטון ניתן לחיתוך בדייקנות גבוהה. פניו השטוחות מאפשרות שימוש קל ופשוט, והשימוש בו מפחית מעליות הטיח ומשקלו.

A. מוצרי בלוקים

A.1. בלוקי קירות שטוחים:
G2/400
G3/500
G4/600

A.2. בלוקי קירות שקע תקע:
G3/500

A.3. בלוקים מילוי לתקרות

A.4. לוחות בידוד תרמי (איזולציה):
A4-1 290kg/m³
A4-2 340kg/m³

B. מוצרי בלוקים נלווים

B.1. לינטל

C. מוצרים משלימים

C.1. דבק לבנייה

D. חומרי עזר

D.1. כלי עבודה של גזבטון

BTG GAZBETON | BTG ISRAEL חברת ביטונג הכל לבניה בע"מ

בלוקי הקירות השטוחים

הבלוקים השטוחים הם כל סוגי החומרים המשמשים לבניית קירות פנימיים וחיצוניים, בטון מזוין, פלדה, עץ ובניינים בנויים מראש, והם משמשים בקירות הפנימיים והחיצוניים כחומרים נושאים במבנים המעורבים. מידותיהם של הבלוקים: 60 ס"מ אורך, 25 ס"מ גובה, ועובי על פי הנדרש.

G3 / 500

המאפיין	הסבר	הערך	היחידה
גדלים	אורך	60	ס"מ
	גובה	25-50	ס"מ
	עובי	7-40	ס"מ
ערך המוליכות התרמית	*ג	0.12	וואט/מטר*K
	**ג	0.16	וואט/מטר*K
עמידות לחץ במצב יבש		גדול מ- 3	מגפ"ס
משקל נפח היחידה היבשה		500	ק"ג/מ³
סוג השריפה		(לא דליק) A1	

G4 / 600

המאפיין	הסבר	הערך	היחידה
גדלים	אורך	60	ס"מ
	גובה	25	ס"מ
	עובי	7-40	ס"מ
ערך המוליכות התרמית	*ג	0.13	וואט/מטר*K
	**ג	0.19	וואט/מטר*K
עמידות לחץ במצב יבש		5	מגפ"ס
משקל נפח היחידה היבשה		600	ק"ג/מ³
סוג השריפה		(לא דליק) A1	

*ג: ערך מוליכות החום האמיתי לחומרים הנמדד בתנאי מעבדה **ג: ערך מוליכות החום לפי TS 825

בלוק למחיצות

G2 / 400

המאפיין	הסבר	הערך	היחידה
גדלים	אורך	60	ס"מ
	גובה	50	ס"מ
	עובי	7-40	ס"מ
ערך המוליכות התרמית	*ג	0.11	ואט/מטר*K
	**ג	0.14	ואט/מטר*K
עמידות לחץ במצב יבש		2.5	מגפ"ס
משקל נפח היחידה היבשה		420	ק"ג/מ^3
סוג השריפה		A1 (לא דליק)	

*ג: ערך מוליכות החום האמיתי לחומרים הנמדד בתנאי מעבדה
**ג: ערך מוליכות החום לפי TS 825

BTG GAZBETON | BTG ISRAEL חברת ביטונג הכל לבניה בע"מ

בלוקים למילוי תקרות

BTG גזבטון, לצד היותו בעל מילוי קליל ותכונות הבידוד האקוסטי והתרמי שלו, הרי שהוא עמיד גם בפני אש. הוא קל להובלה, וזאת בזכות האפשרות לחתוך אותו בצורות ובגדלים הנדרשים. מקל על פעולת הגבס הודות לפניו השטוחות. הוא מוזיל את המחיר ומפחית את המשקל. בזכות הרכבו החזק הוא מוריד לאפס בעיות הנובעות ממשקל כבד כמו בעת התקנת נברשת בתקרה וכדומה.

המאפיינים של הבלוקים למילוי תקרות

המאפיין	הסבר	הערך	היחידה
גדלים	אורך	60	ס"מ
	רוחב	25	ס"מ
	גובה	15-45	ס"מ
ערך המוליכות התרמית		0.073	ואט/מטר*K
משקל נפח היחידה היבשה		מקס 320	ק"ג/מ^3
סוג השריפה		A1 (לא דליק)	

לוחות הבידוד התרמי (איזולציה A4-1)

לוחות הבידוד התרמי של BTG גזבטון משמשים לבידוד החום בבניינים ומספקים הגנה מפני שריפות.

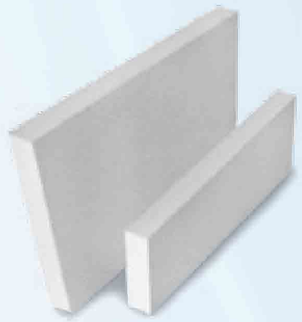

המאפיינים הטכניים של לוחות הבידוד התרמי (איזולציה A4-1)

המאפיין	הסבר	הערך	היחידה
גדלים	אורך	60	ס"מ
	גובה	25	ס"מ
	עובי	5-8	ס"מ
ערך המוליכות התרמית	*ג	0.07	וואט/מטר*K
	**ג	0.075	וואט/מטר*K
עמידות לחץ במצב יבש		0.9	מגפ"ס
משקל נפח היחידה היבשה		290	ק"ג/מ^3
סוג השריפה		(לא דליק) A1	

לוחות הבידוד התרמי של BTG גזבטון משמשים לבידוד החום בבניינים ומספקים הגנה מפני שריפות.

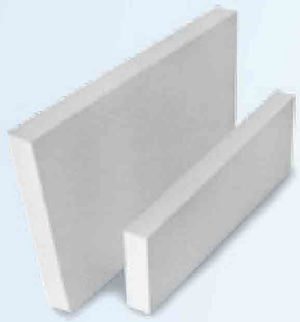

המאפיינים הטכניים של לוחות הבידוד התרמי (איזולציה A4-2)

המאפיין	הסבר	הערך	היחידה
גדלים	אורך	60	ס"מ
	גובה	25	ס"מ
	עובי	5-8	ס"מ
ערך המוליכות התרמית	*ג	0.89	וואט/מטר*K
	**ג	0.095	וואט/מטר*K
עמידות לחץ במצב יבש		1.5	מגפ"ס
משקל נפח היחידה היבשה		340	ק"ג/מ^3
סוג השריפה		(לא דליק) A1	

לינטל

לוח ביטונג משוריין המשמש כקורה מעל פתחים לדלתות ולחלונות.

המאפיינים הטכניים של לוחות הלינטלים

המאפיין	הסבר	הערך	היחידה
גדלים	אורך	120-600	ס"מ
	גובה	20-60	ס"מ
	עובי	9-30	ס"מ
עמידות לחץ במצב יבש		מעל 3	מגפ"ס
משקל נפח היחידה היבשה		500	ק"ג/מ^3
סוג השריפה		A1 (לא דליק)	

דבק BTG גזבטון לבנייה

מדובר בדבק שפותח במיוחד לצורך חומרי הבנייה. דבק BTG גזבטון מאפשר הדבקת הבלוקים זה לזה ומעניק בידוד תרמי טוב. הדבק מסופק בשקיות שמשקלן מגיע ל-25 ק"ג. באמצעות מערבב חשמלי (מקדחה) מערבבים שלוש מנות של אבקת דבק במנה אחת מים. יש להשתמש בדבק המוכן תוך חמש שעות, אחרת הוא יתקלקל.

טבלת צריכת הדבק של BTG גזבטון בשיטת הדבקה (רטוב על רטוב)

עובי הבלוק (ס"מ)	5	6	7
דבק גזבטון (ק"ג/משטח)	175 ק"ג	150 ק"ג	125 ק"ג

*כל שק דבק = 25 ק"ג.

טבלת צריכת הדבק של BTG גזבטון

עובי הבלוק (ס"מ)	9	10	15	20	22	25	30
דבק גזבטון (ק"ג/מ"ר)	1.34	1.48	2.20	2.92	3.28	3.64	4.36

ספיגת המים ודיפוזיית הקיטור

מכיוון שהמבנה של BTG גזבטון עשוי נקבוביות סגורות, המוצר סופג הרבה פחות מים מחומרים אחרים, והעמידות הנמוכה בפני דיפוזיית הקיטור גורמת להוצאת המים מיידית

BTG גזבטון מספק ביטחון נגד רעידות אדמה

* המוצר של BTG גזבטון בעל דחיסות נמוכה ונפח רב (460-500 ק"ג/מ"ק)
* מפחית את כמות החומרים והטיח בבנייה
* מפחית מהמשקל הכולל של הבניין
* מפחית במשקל האופקי של רעידות אדמה
* הבחירה ב- BTG גזבטון בפעולת העיצוב מעניקה יתרונות כלכליים

היישום

כללים לבניית הקיר

* אין להותיר מרווחים בין הבלוקים בעת בניית הקיר
* יש לשים את הדבק על פני הבלוקים מכל הצדדים ולמלא את המרווחים בין 15 ס"מ לכל הפחות. המרווח האידיאלי בדרך כלל הוא חצי מאורך הבלוק
* עובי הפוגה הוא בין מילימטר אחד לשלושה מילימטרים
* אין להשתמש בחלקי בלוקים קטנים זה ליד זה בקיר
* אין להעמיד את הבלוק בצורה אנכית
* יש להוסיף בידוד מים בגובה שלא יפחת מ-30 ס"מ.

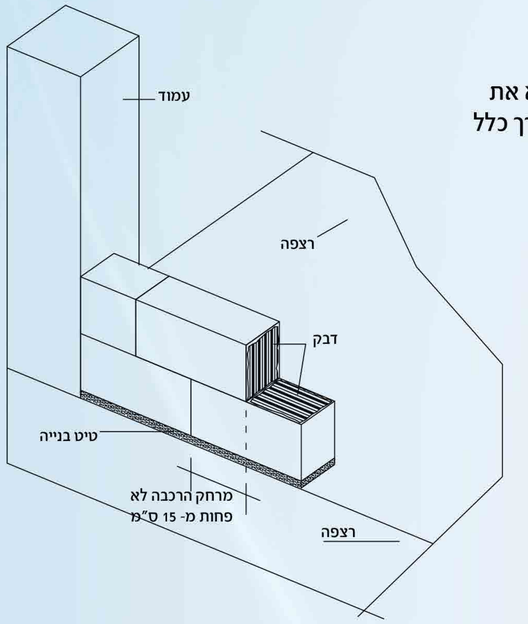

האלמנטים המרכיבים את הקיר המזוין

* יש לשים את קצף הפוליאוריטן בין הקיר והעמוד ולא להשאיר מרווחים ביניהם
* יש לנקות את כל המרווחים בין הקירות, התקרות והעמודים בצורה טובה, ולמלאם בקצף הפוליאוריטן
* יש להשאיר מרווח של 1-2 ס"מ נוספים בין הקיר לבין הגשר ולמלאו בקצף של הפוליאוריטן
* אין להשתמש בקרשי עץ בין הקירות לבניית הגשר

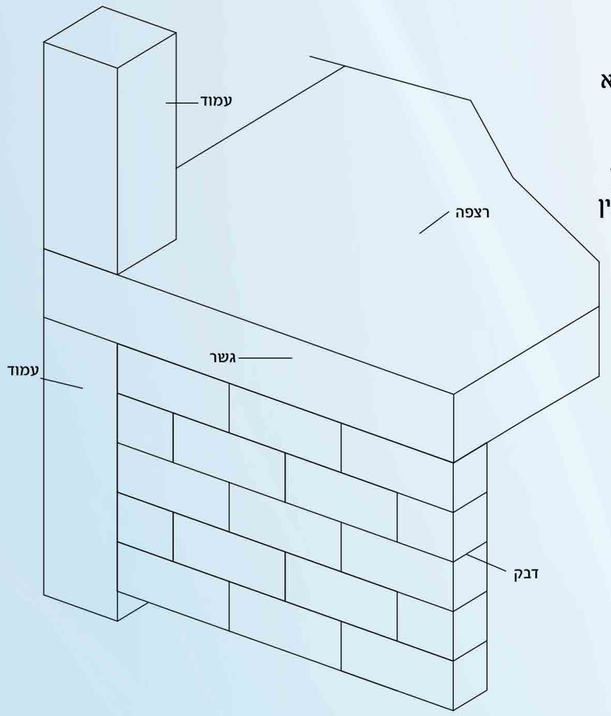

בניית קיר מבלוק גזבטון

ההכנה לבניית הקיר
יש לפתוח את מארזי החומרים ולאורר אותם יום אחד לפחות לפני תחילת בניית הקיר. אם יש רטיבות בחומרים, אין להשתמש בבלוקים עד שיתייבשו.

הכנת הדבק של גזבטון לבנייה
יש להכניס מים למכל הערבוב ולהוסיף כמות של פי 3 דבק באטיות תוך ערבוב ע"י מערבב הדבק, עד שלא יישארו בועות אוויר. כדי לקבל דבק טוב יש להשתמש במקדחה בעלת סיבוב נמוך. ניתן להשתמש בדבק לאחר המתנה של 15-20 דקות, ויש להשתמש בו תוך 4-5 שעות. יש להכין כמות דבק בהתאם לצורך ולערבב מעת לעת, אין להשתמש בדבק יבש ע"י הוספת מים.

חיתוך בלוק גזבטון
אפשרות החיתוך של בלוק גזבטון במידות הדרושות היא קלה ומהירה מאוד. לצורך כך משתמשים במסור ובמכשיר מדידה (מטר). המידות נקבעות ע"י המטר מעל ללוח. לאחר ייצוב המטר מסמנים את הקווים על הלוח בהתאם. פעולת הניסור מתבצעת כעת בדיוק רב.

בניית השורה הראשונה של הקיר
- יש לנקות את הרצפה לפני ההדבקה
- יש לבצע פעולת איטום המים כאשר גובה האדמה הוא פחות מ-30 ס"מ מגובה הבסיס (פלציב ו/או נייר טול).
- מורחים את הטיט בין הבלוק לרצפה
- מוודאים שהאיזון בין האנכי לאופקי מדויק באמצעות יצירת שכבה מאזנת מהערבוביה (תערובת הדבק) שנוצרה.

יישום בלוקי קיר גזבטון

הדבקת בלוק קיר גזבטון
להדבקה מוצלחת של הבלוקים יש להסיר אבק ולכלוך מפני הבלוקים. יש למרוח את הדבק על פני הקיר תוך שימוש בכף דבק מתאימה, ולכסות אנכית ואופקית באופן מלא. יש לנקות את הדבק העודף. הפוגות צריכות להיות בעובי של 1-3 מ"מ.

איזון הבלוקים
האיזון והתיקון יתבצעו במכות פטיש פלסטיק

בניית בלוקי גזבטון
הקירות שנבנו באמצעות בלוק גזבטון הם בעלי יכולות גבוהות מבחינת פעולות הפתיחה, החפירה, החיתוך, הניקוב וניסור תעלות הניקוז. תעלות הניקוז נפתחות ע"י פותחן תעלות שיורכב ברוחב הצינור. המנקב משמש לפתיחת קופסת ההצלבה והשקע.

הנחיות ביצוע מחיצות

הנחת פלציב

יש להניח על הרצפה פס פלציב בעובי 6 מ"מ לפי רוחב המחיצה. מעל הפלציב, יש לפלס שכבה ראשונה של טיט פילוס בעובי של 2 לבין 2.5 ס"מ.

הנחת בלוקים מקצה המחיצה

באחד משני קצוות המחיצה המיועדת מתחילים בהנחת בלוקים שלמים, בשורה השניה נתחיל מחצי בלוק לבנייה ולצידו ממשיכים בהנחת בלוקים שלמים וכן הלאה.

חיבור בין בלוקים

יש להשתמש בדבק BTG לחיבור בין הבלוקים. בטרם מריחת הדבק ובעזרת מברשת יבשה, יש לנקות את הבלוקים מהאבק. בצד האנכי יש למרוח דבק משני צידי הבלוק או על כל פני כל השטח באמצעות כף משוננת.

בצד האופקי

ייושם הדבק בצד האופקי על כל פני השטח באמצעות כף משוננת או משני צידי הבלוק עד להשגת כיסוי של לא פחות מ- 70% מהשטח.

יש להתייחס לכל האמור בחוברת זו בגדר המלצות בלבד משום שאנחנו לא שולטים ביישום העבודה בפועל, לכן אחריותינו הינה מוגבלת לטיב המוצר בלבד לפי תו תקן 268. לחברת בי. בי. מדיום לעסקים את הזכות לעדכן ולשנות את הנתונים וההמלצות ללא הודעה מוקדמת. מפרט זה אינו מחליף את דרישות התקנים והתקנות השונים ומהווה רק תוספת להן.

הנחיות ביצוע מחיצות

חיבור המחיצה לקיר קיים

בחיבור המחיצה לקיר קיים יש להשאיר מרווח אנכי של 2 ס"מ בין המחיצה לקיר. יש לשטוף את החריץ במים ולמלא אותו בפוליאוריתן מוקצף בסיום הבנייה. יש ליישם רשת פיברגלאס על גבי המרווח לפני ביצוע טיח או שפכטל..

חיבור המחיצה לתקרה

בין המחיצה לתקרה יש להשאיר מרווח אופקי של 2 ס"מ ולמלאו בפוליאוריתן מוקצף (יש לנקות במים את המרווח לפני המילוי).

מעל לפתחים

מעל לפתחים ניתן להשתמש בקורת לינטל בגובה 25 או 20 ס"מ אשר נסמכת על הקיר בחפיפה של 20 ס"מ מכל צד לפחות. רק צד אחד של הלינטל יודבק לקיר בדבק BTG ובצד השני יש להשאיר מרווח אנכי של כ -2 ס"מ עד לגובה התקרה ולמלאו בפוליאוריתן מוקצף.

מפגש תקרת בטון עם קיר ביטונג BETONG - חתך אנכי

1. רווח של כ -2 ס"מ בין מחיצה ותקרה ממולא בפוליאוריתן מוקצף.
2. צד עם דבק ביטונג BETONG.
3. צד זה ללא דבק.
4. עמוד או קיר בטון.
5. הפרדה מהריצפה עם פלציב*
6. קיר ביטונג BETONG.
7. רווח 2 ס"מ בין מחיצה לקיר ממולא בפוליאוריתן מוקצף עד גובה התקרה.
8. לינטל.

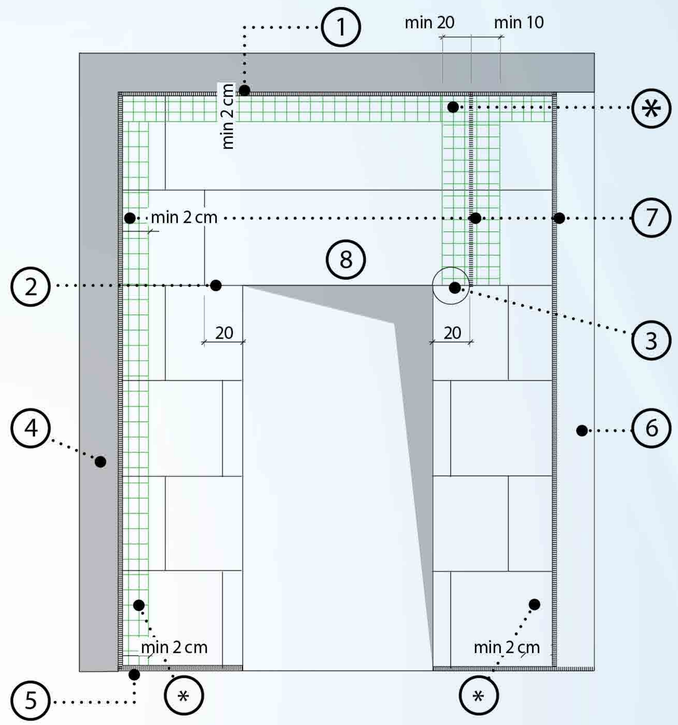

מפגש מחיצה עם קיר/עמוד בטון - חתך אופקי

1. מחיצה 10 BTG ביטונג BETONG.
2. רווח של כ -2 ס"מ ממולא בפוליאוריתן מוקצף.
3. קיר BTG ביטונג BETONG או קיר בטון או עמוד.

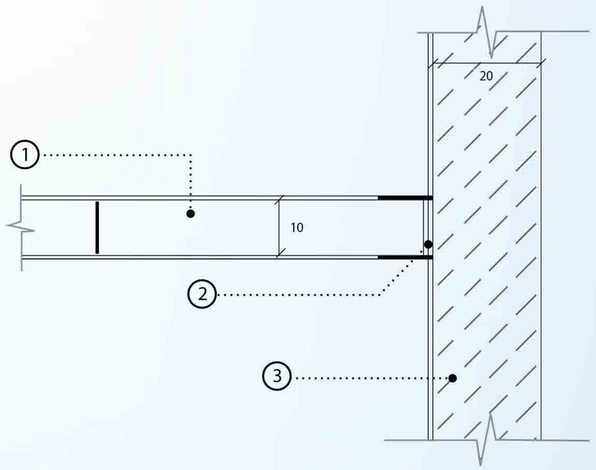

★ **רשת פיברגלס #5**

1. יש להטביע את הרשת בשליש החיצוני של שכבת טיח פנים.
2. יש ליישם את התפר לפחות 15 ס"מ משני צידי התפר.
3. במפגש פינתי (L) חובה לחתוך בסכין יפנית את הרשת בקו המפגש.

מפגש שתי מחיצות באורך עד 2 מטר

1. מחיצה אשר אורכה פחות מ- 2 מטר
2. יש לבנות לסירוגין פעמיים לפחות בגובה הקיר.

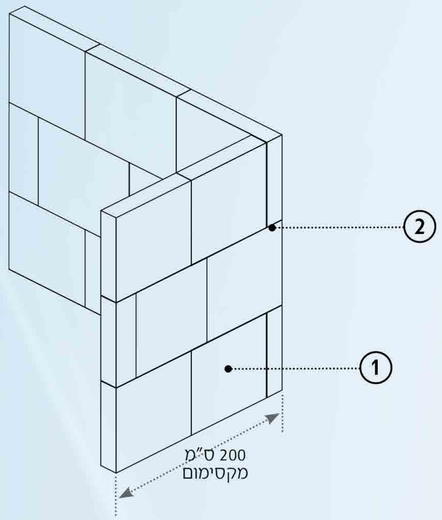

מפגש בין שתי מחיצות באורך 2 מ' ומעלה

1. מחיצה 10 BTG ביטונג BETONG
2. פוליאוריתן מוקצף

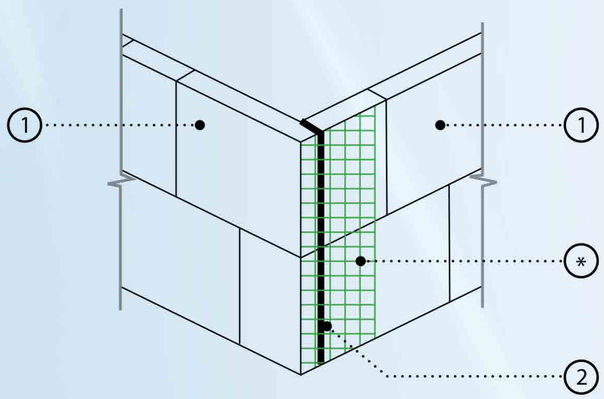

מחיצה עד אורך 1 מטר

1. קיר ביטון
2. מחיצה 10 בלוק
3. דבק
4. חריץ באורך של 20 ס"מ
5. חובה לחבר את המחיצה עם עיגון מוט של 8 מ"מ Ø באורך של 30 ס"מ עם דבק אפוקסי אשר מוחדר בקיר 10 ס"מ לפחות כל שני בלוקים

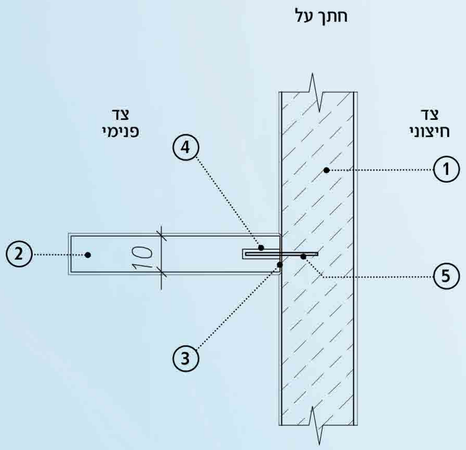

הנחיות שיטת איזולציה בהדבקה

1. פילוס שורה ראשונה על גבי טיט עובי 2/2.5 ס"מ.
2. מריחת דבק על גב הבלוק לאחר ניקוי מאבק.
3. מריחה משוננת על קיר ביטון בדבק BTG בעובי 1 ס"מ.
4. יש ללחוץ ולהצמיד באמצעות לחיצה בידיים את הבלוק כנגד הדבק שבקיר.
5. יש להשאיר מרווח של 2 ס"מ בין הבלוק לתקרה ולקירות הניצביים ולמלות אותם בפוליאורטן מוקצף.

חתך אנכי

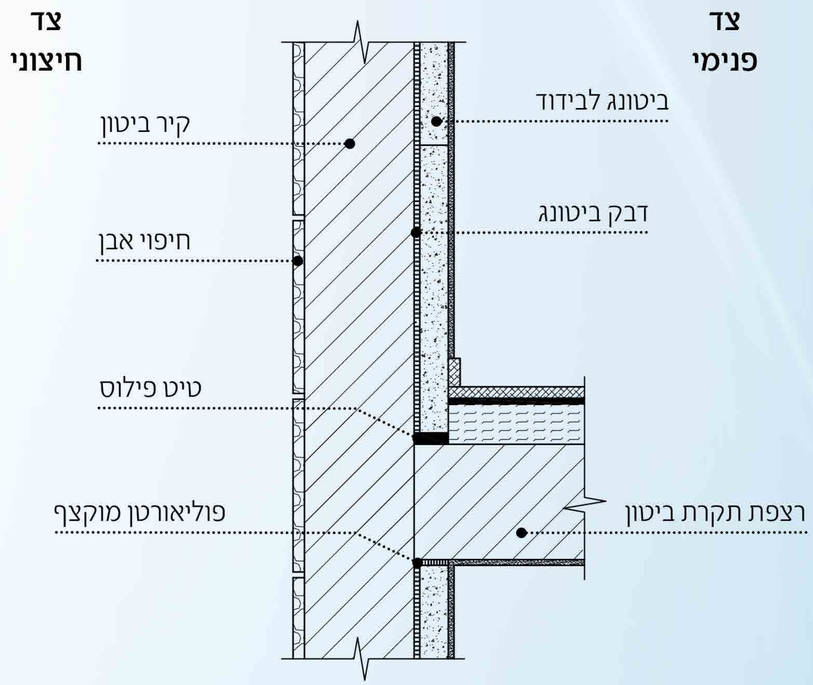

תעודות תקן ישראלי - תו תקן ירוק ISO

עמידות בפני רעידות אדמה

BTG גזבטון מצטיין במשקל נמוך בד בבד עם חוזק. משקלו הקליל מסייע בהפחתה במשקל הבניין ובכך מאפשר הגנה ניכרת מפני רעידות אדמה.

בידוד אקוסטי

BTG גזבטון מספק בידוד אקוסטי מצוין הודות לבנייתו הנקבובית אשר סופגת קולות ורעשים.

היתר מספר 82331

לסמן מצרך בתו תקן

מכון התקנים הישראלי, בתוקף סמכותו לפי סעיף 11(ב) לחוק התקנים התשי"ג 1953 מעניק בזה ל:

BETONG YAPI SANAYI VE TICARET ANONIM ביטונג יאפי

Cerrah bulvari 11 Toprakk, Osmaniye, Turkey

את הרשות לסמן בתו תקן את המצרכים שחל עליהם התקן שלהלן:

יחידות בני מבטון תאי מאושפר באוטוקלב

רשימת דגמים מצורפת

מצרכים אלה מיוצרים לפי דרישות התקן הישראלי ת"י 268 מהדורה מרץ 2017 ג"ת 1

היתר זה ניתן בכפיפות לתנאים שבתקנות התקנים (תו-תקן וסימן השבחה), התשמ"ב 1982 ולתנאים שהוליטה עליהם ועדת ההיתרים.
המהווים חלק בלתי נפרד מהיתר זה. היתר זה אינו נותן מכל חובה, או הוראה אחרת, המוטלת על פי דין על המצרכים הנ"ל.
ההיתר הוא רכוש מתי"י. לצורך תוקף ההיתר ניתן לסרוק את הברקוד, או להיכנס לאתר מכון התקנים הישראלי www.sii.org.il

תוקף ההיתר עד יום 31/12/2024

תחילת תוקף היתר: 01/01/2024

ד"ר נלעד נולב
מנכ"ל

עמוד 1 מתוך 2

נספח א' להיתר: 82331

מפעל: ביטונג יאפי BETONG YAPI SANAYI VE TICARET ANONIM

מצרכים: יחידות בני מבטון תאי מאושפר באוטוקלב

דגמים:

1. קטגורית סיבולות ממדיות: TLMA
חזק ממוצע:1.5 מגפ"ס
צפיפות ברוטו ביבש:350 ק"ג/מ"ק
מוליכות תרמית (LAMDA10) במצב יבש בתנור:
0.096 וט/מ' מעלה
2. קטגורית סיבולות ממדיות: TLMA
חזק ממוצע:2.5 מגפ"ס
צפיפות ברוטו ביבש:400 ק"ג/מ"ק
מוליכות תרמית (LAMDA10) במצב יבש בתנור:
0.11 וט/מ' מעלה
3. קטגורית סיבולות ממדיות: TLMA
חזק ממוצע:3.5 מגפ"ס
צפיפות ברוטו ביבש:500 ק"ג/מ"ק
מוליכות תרמית (LAMDA10) במצב יבש בתנור:
0.13 וט/מ' מעלה
4. קטגורית סיבולות ממדיות: TLMA A4-1
חזק ממוצע:1.5 מגפ"ס
צפיפות ברוטו ביבש:300 ק"ג/מ"ק
מוליכות תרמית (LAMDA10) במצב יבש בתנור:
0.072 וט/מ' מעלה

תוקף ההיתר עד יום 31/12/2024

תחילת תוקף היתר: 01/01/2024

ד"ר נלעד נולב
מנכ"ל

עמוד 2 מתוך 2

תעודות תקן ישראלי - תו ירוק ISO

חוסך באנרגיה

חיסכון גבוה באנרגיה הוא אחד ממאפייני BTG GAZBETON. מבנהו הסלולרי (מבנה התאים שלו) מאפשר בידוד תרמי טוב יותר מהרבה חומרי בנייה קלאסיים. המבנים הנבנים ב- BTG גזבטון נהנים מבידוד תרמי במשך כל ארבע העונות.

ידידותי לסביבה

BTG גזבטון מיוצר מחומרים אורגניים. לצד היותו חסכוני בצריכת אנרגיה לחימום ולקירור, BTG גזבטון מספק גם אנרגיה תוך כדי הייצור, ובכך מפחית את פליטת CO_2. הוא גם מסייע לעמידות בפני שינויי אקלים.

License No. 82782
to mark a product
with the Green Label

The Standards Institution of Israel and the Ministry of the Environmental Protection have licensed

BETONG YAPI SANAYI VE TICARET ANONIM

OSMANIYE

To mark with the Green Label the following products

Construction Blocks
Composite Autoclaved Aerated-Concrete Block

Types: 1. AUTOCLAVED AERATED CONCRETE BLOCKS

These commodities are produced in conformity with the requirements of the Israel Standard SI 14020 - Environmental Labels and Declarations - General Principles, the requirements set in the specific relevant standards, and by the Green Label Board. This license is granted in conformance with SII procedure 004 - Rules for the Granting of the Green Label for Products with Reduced Environmental Impact. The license does not derogate any obligations, or other rules, which apply to the product(s) by law.

This license is valid from 01/01/2019 until 31/12/2019

Yisrael Danczigier
Director General
Ministry of Environmental Protection

Ilan Carmit
Acting Director General

תעודות תקן ישראלי - תו תקן ISO

חסכוני

BTG גזבטון חסכוני בצריכת ברזל ובטון ומפחית את המשקל העודף בבניינים מכיוון שהוא חומר קליל יותר משאר חומרי הבנייה, ואינו מוסיף עומסים כמו שאר חומרי הבנייה.

חוזק

הטכנולוגיה שבה מופק BTG גזבטון דורשת ייצור ברמות שונות של התנגדות, מה שמונע סדקים בקירות כתוצאה מהתכווצות לנוכח העדר שינוי בנפחו.

בעל מידות מילימטריות

הודות לטכנולוגיה החדישה המשולבת בייצורו, BTG גזבטון ניתן לחיתוך בדייקנות גבוהה. פניו השטוחות מאפשרות שימוש קל ופשוט, והשימוש בו מפחית מעליות הטיח ומשקלו.

היתר מספר 82331
לסמן מצרך בתו תקן
מכון התקנים הישראלי, בתוקף סמכותו לפי סעיף 11(ב) לחוק התקנים התשי"ג 1953 מעניק בזה ל:
BETONG YAPI SANAYI VE TICARET ANONIM ביטונג יאפי
Cerrah bulvari 11 Toprakk, Osmaniye, Turkey
את הרשות לסמן בתו תקן את המצרכים שחל עליהם התקן שלהלן:
יחידות בני מבטון תאי מאושפר באוטוקלב
רשימת דגמים מצורפת
מצרכים אלה מיוצרים לפי דרישות התקן הישראלי ת"י 268 מהדורה מרץ 2017
היתר זה ניתן בכפיפות לתנאים שבתקנות התקנים (חו-תקן וסימן השמחה), התשמ"ב 1982 ולתנאים שהחליטה עליהם ועדת ההיתרים, המהווים חלק בלתי נפרד מהיתר זה. היתר זה אינו נותן מכל חובה, או הוראה אחרת, המוטלת על פי דין על המצרכים הנ"ל.
ההיתר הוא רכוש מתי. לבחור תוקף ההיתר ניתן לסרוק את הברקוד, או להיכנס לאתר מכון התקנים הישראלי www.sii.org.il
תוקף ההיתר עד יום 31/12/2019
תחילת תוקף היתר: 26/03/2019
מוטי שוף, עו"ד
חבר צוות הניהול
ח.פ
עמוד 1 מתוך 2

נספח א' להיתר: 82331
מפעל: ביטונג יאפי BETONG YAPI SANAYI VE TICARET ANONIM
מצרכים: יחידות בני מבטון תאי מאושפר באוטוקלב
דגמים:
1. קבוצת מיכולת מפרישה: TLMA חוזק ממוצע: 1.5 מגא"פ צפיפות ברוטו ביבש: 350 ק"ג/מ"ק מוליכות תרמית (LAMDA10) במצב יבש בתור: 0.096 וואט/ מעלה
2. קבוצת מיכולת מפרישה: TLMA חוזק ממוצע: 2.5 מגא"פ צפיפות ברוטו ביבש: 400 ק"ג/מ"ק מוליכות תרמית (LAMDA10) במצב יבש בתור: 0.11 וואט/ מעלה
3. קבוצת מיכולת מפרישה: TLMA חוזק ממוצע: 3.5 מגא"פ צפיפות ברוטו ביבש: 500 ק"ג/מ"ק מוליכות תרמית (LAMDA10) במצב יבש בתור: 0.13 וואט/ מעלה
4. קבוצת מיכולת מפרישה: TLMA חוזק ממוצע: 0.9 מגא"פ צפיפות ברוטו ביבש: 300 ק"ג/מ"ק מוליכות תרמית (LAMDA10) במצב יבש בתור: 0.072 וואט/ מעלה
תוקף ההיתר עד יום 31/12/2019
תחילת תוקף היתר: 26/03/2019
מוטי שוף, עו"ד
חבר צוות הניהול
ח.פ
עמוד 2 מתוך 2

עמיד בפני אש

BTG גזבטון בעל עמידות גבוהה בפני אש. הוא מסווג לקבוצה A1 של חומרים שאינם דליקים, ועמיד בפני חום של עד 1,200 מעלות צלזיוס. ניתן להשתמש בקיר להגנה מפני אש. המספק הגנה לנפש ולרכוש מכיוון שאינו מאפשר מעבר האש ממקום למקום, ואינו פולט גזים רעילים במהלך השריפה.

BTG גזבטון עמיד באש ואינו מתלקח

* מתאפיין ברמה גבוהה של הגנה נגד שריפות
* בשל מבנהו המינרלי מסווג כאחד החומרים שאינו מתלקח - סוג A1
* סובל חום עד 1,200 מעלות צלזיוס

הבלוקים של BTG גזבטון מצטיינים מול יתר חומרים הבנייה בהגנתם מפני שריפות.
הבלוקים הוכנו במיוחד להגנה מפני התלקחות הקירות והתפשטות האש.

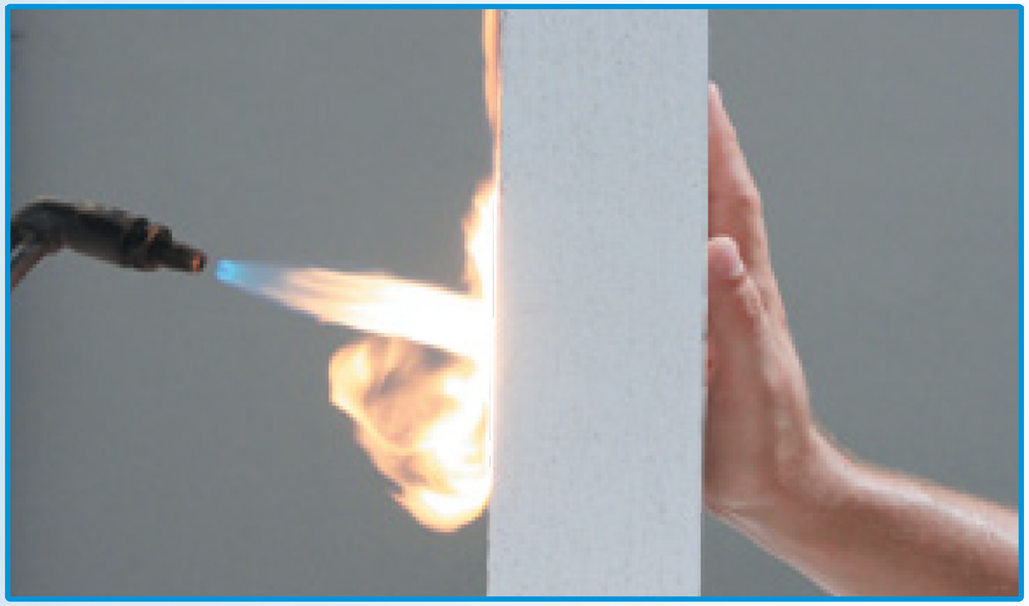

תעודות טיב המוצר

BTG GAZBETON | BTG ISRAEL חברת ביטונג הכל לבניה בע"מ

המעבדה

במעבדות של גזבטון מבצעים את כל הניסויים: U- TS EN 771-4 ו-TS EN 998, ובנוסף מבצעים פעולות AR-GE

כלי עבודה גזבטון

BTG משתמשת בכלים הבאים לביצוע קל ומהיר של העבודה

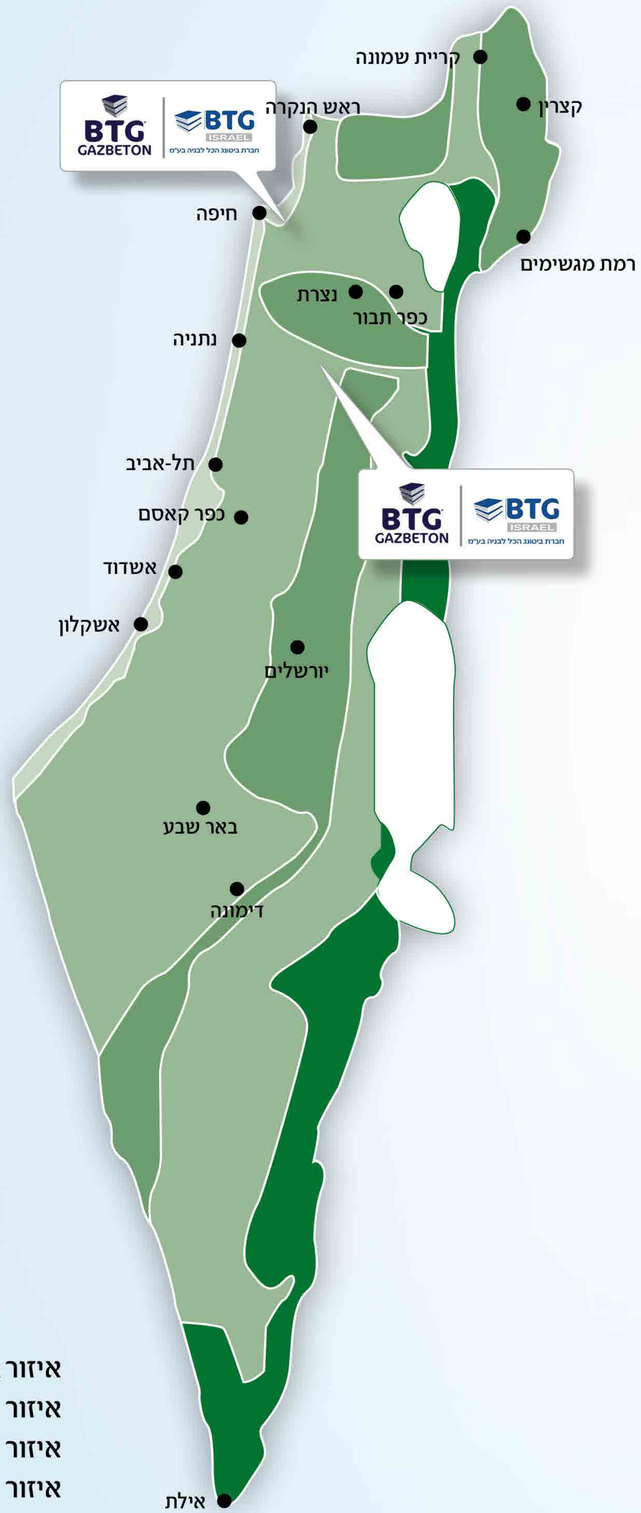

BTG®
GAZBETON

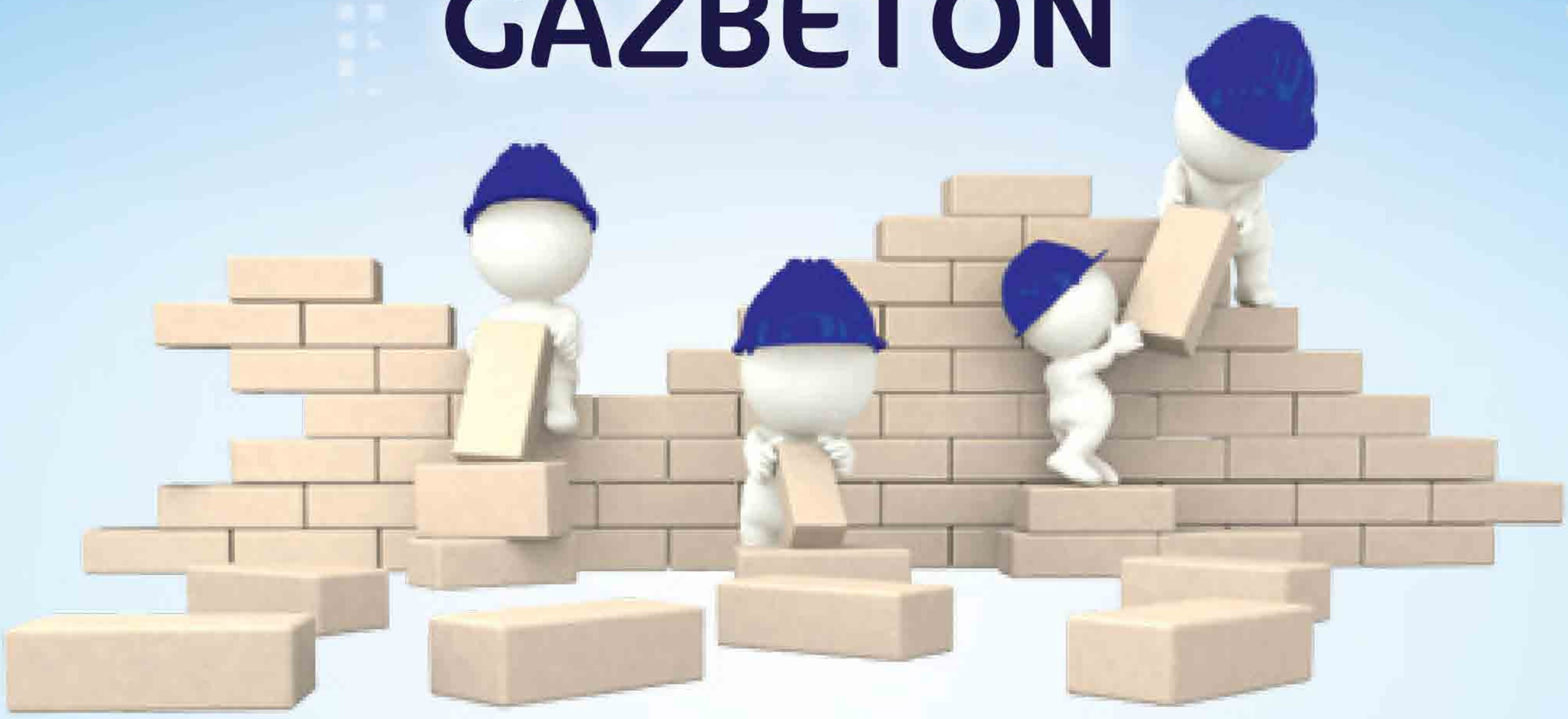

קל יותר | מבודד יותר | חזק יותר

BTG ISRAEL

חברת ביטונג הכל לבניה בע"מ

טלפון: 0899888877 | וואצפ: 0547202232 | היוצרים 3, לוד | office@betongisrael.com

חפשו אותנו בפייסבוק: ביטונג betong

נווטו אלינו בוויז
סרקו את הקוד:

www.betongyapi.com

www.betong.co.il

מהדורה ג' - 2019

ossamadv.